Systemvertrieb Innovativer Holzbauprodukte
Gmunden Austria

SIHGA® GmbH I Gewerbepark Kleinreith 4
A-4694 Ohlsdorf bei Gmunden
Telefon: +43 7612-74370-0
Fax: +43 7612-74370-10
E-Mail: info@sihga.com
Web: www.sihga.com

Stabilix C

Technische Daten - Stabilix® C

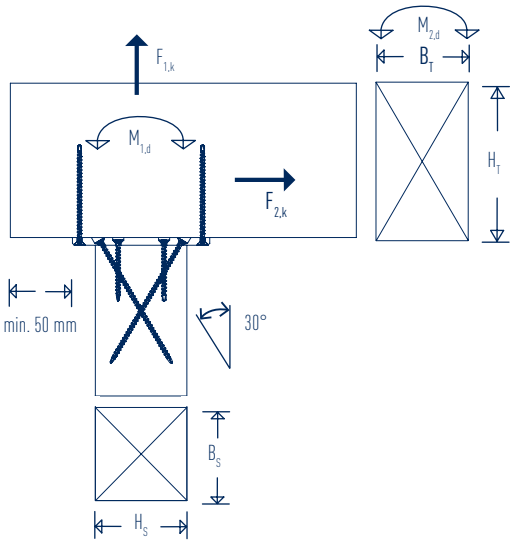

SIHGA®	Moment		Charakteristische Werte	
Stabilix C	$M_{1,d}$	$M_{2,d}$	$F_{1,k}$	$F_{2,k}$
Type	[kNm]	[kNm]	[kN]	[kN]
10	1,56	-	13,1	9,8
12	4,50	-	25,6	15,9
14/16	7,00	2,5	40,0	22,1

Werte für Bemessung nach EC 5 und für Festigkeitsklasse C 24

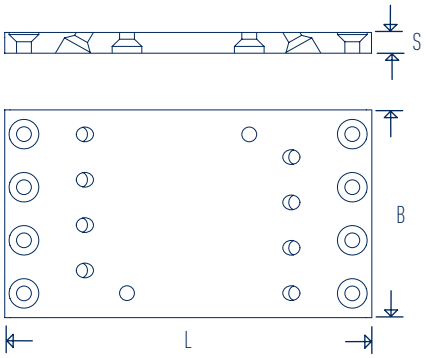

SIHGA®			Säule		Querbalken		Schrauben GoFix® S+		Abmessungen		
montagepack		Stabilix C	min. H_s / B_s*	max. H_s / B_s	min. H_T	min. B_T	Säule	Querbalken	L	B	S
Art. Nr.	VE	Type	[mm]	[mm]	[mm]	[mm]	d_1 x L [mm]		[mm]		
43306	2	**10**	90	100	100	90	8,0 x 155 und 8,0 x 95	8,0 x 95	150	80	12
43326	2	**12**	110	120	130	110	8,0 x 195 und 8,0 x 95	8,0 x 125	170	100	12
43346	2	**14/16**	130	160	160	130	8,0 x 220 und 8,0 x 95	8,0 x 155	210	120	15

*auf genaue Positionierung bei der Montage ist zu achten

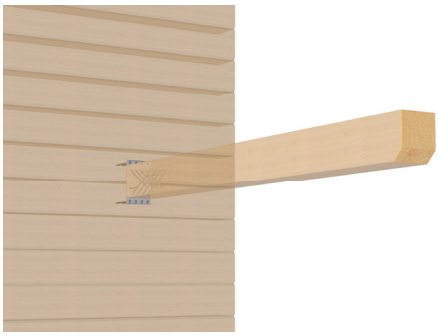

Stabilix C
Kragarm auf Blockwand

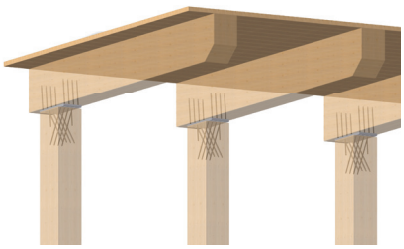

Stabilix C
auskragendes Dach

Allseitig offenes Carport; Traufhöhe 2,5m
Bemessung mit Eigengewicht von 30 kg/m²

bis 6,0 m

TAKE THE BEST

Leitbetrieb Österreich
Leitbetrieb Deutschland

Systemvertrieb Innovativer Holzbauprodukte
Gmunden Austria

SIHGA® GmbH I Gewerbepark Kleinreith 4
A-4694 Ohlsdorf bei Gmunden
Telefon: +43 7612-74370-0
Fax: +43 7612-74370-10
E-Mail: info@sihga.com
Web: www.sihga.com

Stabilix H

Technische Daten - Stabilix® H

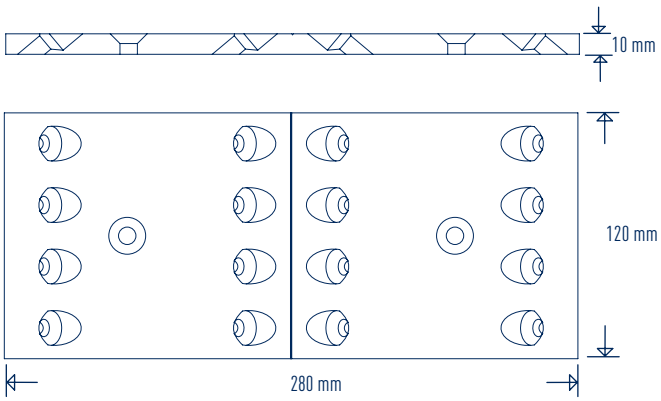

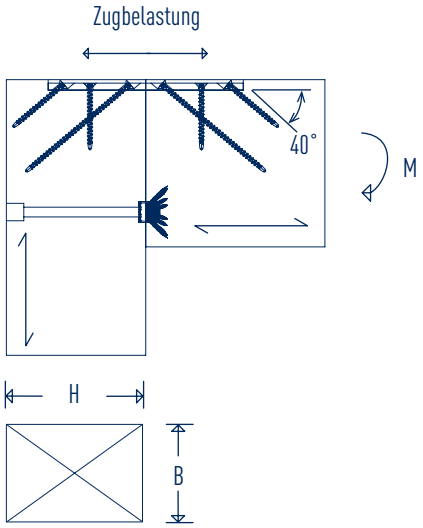

SIHGA®			Säule		Riegel		Neigung	char. Werte	Schrauben GoFix® S+
montagepack		Stabilix	B	H	min. Breite	min. Höhe	Riegel	Zugbelastung	Dimension
Art. Nr.	VE	Type	[mm]	[mm]	[mm]	[mm]	[°]	[kN]	d_1 x L [mm]
43436	2	**H**	140	200	140	240	0	51,34	8,0 x 95 und 8,0 x 195
43436	2	**H**	140	200	140	240	20	42,68	8,0 x 95 und 8,0 x 195
43446	2	**H**	140	280	140	240	0	70,36	8,0 x 195
43446	2	**H**	140	280	140	240	20	58,50	8,0 x 195

Charakteristische Werte für Bemessung nach EC 5 und für Festigkeitsklasse C 24 (ρk 350 kg/m³)

TAKE THE BEST