SIHGA® GmbH I Gewerbepark Kleinreith 4 • 4694 Ohlsdorf bei Gmunden • Austria • **Tel.:** +43 7612-74370-0 • **Fax:** +43 7612-74370-10 • **E-Mail:** info@sihga.com

Herakulix® KI 200

Technische Daten

SIHGA®		Herakulix®	IdeFix®	Charakteristische Werte bei Normalkraft			Bemessungswerte Anprall empfohlen für Carports	
objektpack		KI	IF	Druckkraft [kN]	Zugkraft [kN]	Querkraft [kN]	Druckkraft [kN]	Querkraft [kN]
Art. Nr.	VE	Type	Type	$R_{c,k}$	$R_{t,k}$	$R_{v,k}$	$R_{c,d}$	$R_{v,d}$
47559	2	**KI 200**	406	237,5	29,00	10,00	50,00[1]	10,00[2]

charakteristische Werte für Bemessung nach EC 5 und Festigkeitsklasse C 24 (ρk 350 kg/m³)

[1] in verformtem Zustand; außergewöhnlicher Lastfall lt. EC: Teilsicherheitsbeiwerte für ständige Lasten (1,35) und veränderliche Lasten (1,5) dürfen auf 1,0 gesetzt und der Schnee unter 1000 m um 80% abgemindert werden

[2] Anpralllast PKW auf einer Stoßstangenhöhe von 37,5 cm und bei einer Geschwindigkeit von 5 km/h (Voraussetzung Betsi A4 12 x 118 oder gleiche Belastungswerte)

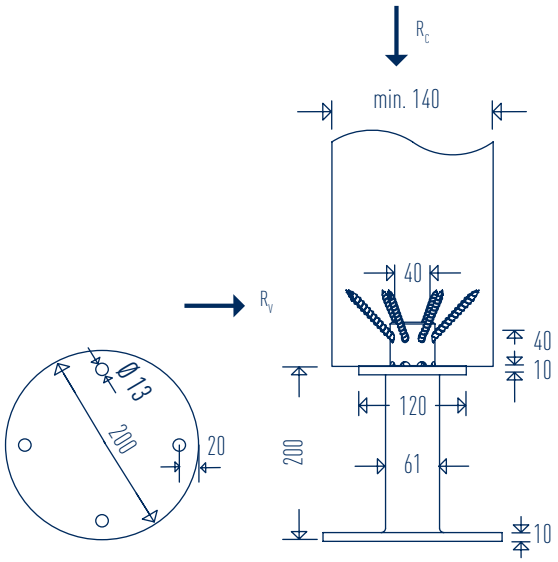

11/2019

IBAN: AT63 3451 0000 0573 7044 • **BIC:** RZOOAT2L510 • **ARA-Lizenz-Nr.:** 14952 • **Firmenbuch:** FN 231357g • **UID-Nr.:** ATU 56554614 • **Gerichtsstand**: Wels