Herakulix® XS

TECHNISCHES DATENBLATT

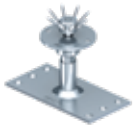

XS RI 30 (115 - 155 mm)

XS QI 30 (115 - 155 mm)

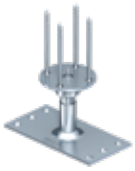

XS RG (115 - 155 mm)

XS QG (115 - 155 mm)

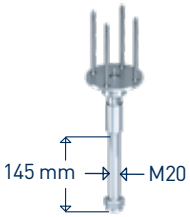

XS BG (99 - 136 mm)

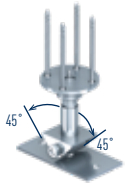

XS NG (139 - 176 mm)

*optionales Zubehör XS/RZ

SIHGA® objektpack®		Herakulix®	Holzanschluss	Justierbereich Höhe [mm]		Bemessungswerte Druckkraft [kN]	Querkraft [kN]	Charakter. Werte** Zugkraft [kN]
Art. Nr.	VE	Type	Type	von	bis	Rc,d	Rv,d	Rt,k
51107	10	**XS RI 30**	IdeFix® IFK 304	115	155	45,45	2,40	17,00
51117	10	**XS QI 30**	IdeFix® IFK 304	115	155	45,45	2,40	17,00
51127	10	**XS RG**	GoFix® S+ 8,0 x 125	115	155	45,45	-	10,90
51137	10	**XS QG**	GoFix® S+ 8,0 x 125	115	155	45,45	-	10,90
51147	10	**XS BG**	GoFix® S+ 8,0 x 125	99	136	45,45	1,90	10,90
51157	10	**XS NG**	GoFix® S+ 8,0 x 125	139	176	45,45	-	10,90
47706	10	***XSRZ**	Ring + Scheibe	M 20	Ø 37/21			

** charakteristische Werte für Bemessung nach EC 5 und Festigkeitsklasse C 24 (ρk 350 kg/m³)

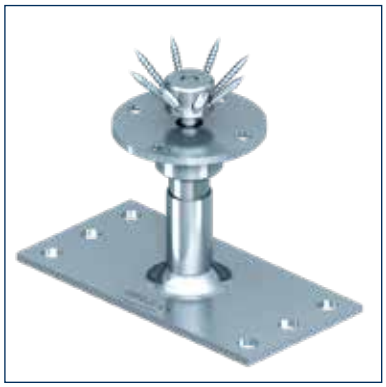

DETAILS

- integrierter Neigungsausgleich bis ±5° in alle Richtungen
- zweiteiliges System mit geringem Einfahrweg
- Einsatz im bewitterten Bereich zulässig (NKL 3)
- ermöglicht individuelle Verankerung und unbehindertes 90°-Bohren

ETA-18/0886

TAKE THE BEST

KLIMANEUTRALES UNTERNEHMEN
certified by Fokus Zukunft

Leitbetrieb Österreich Leitbetrieb Deutschland

Herakulix® XS

TECHNISCHES DATENBLATT

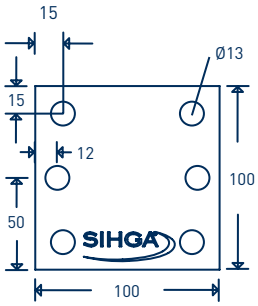

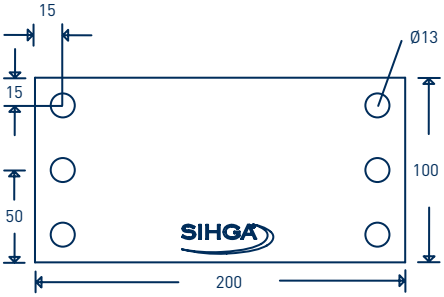

Legende:

XS	X-Small	R	Rechteckige Grundplatte
M	Medium	Q	Quadratische Grundplatte
L	Large	K	Kreisförmige Grundplatte
		I	IdeFix®
		G	GoFix®
		B	Beton (zum Einbetonieren)
		N	Neigungsverstellbar

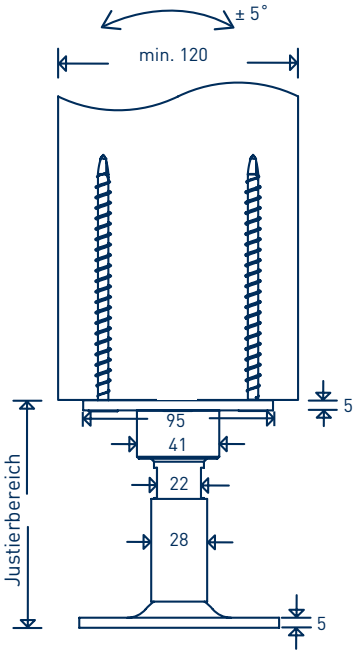

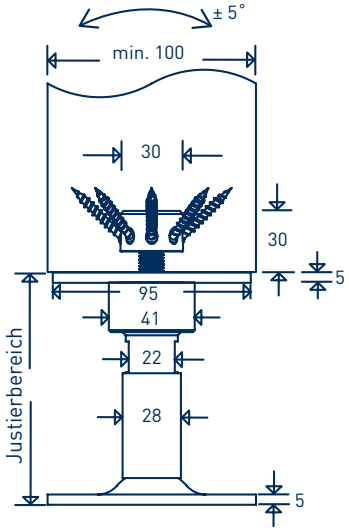

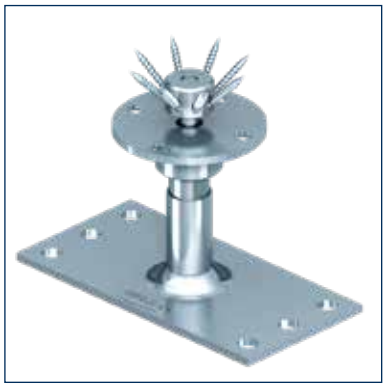

TIPP:

- Für Bohrungen von Hand empfehlen wir die IdeFix® Bohrglocke IBG samt Bohrer.
- Bei Verwendung in salzhaltiger Umgebung empfehlen wir den EDSTAHL® Stützenfuß, um Korrosion zu vermeiden.
- Bei nachträglicher Anbringung von Pflasterbelägen oder dgl. empfehlen wir, einen zusätzlichen Korrosionschutz am Stützenfuß im betroffenen Bereich aufzubringen.

ETA-18/0886

TAKE THE BEST

KLIMANEUTRALES UNTERNEHMEN certified by Fokus Zukunft

Leitbetrieb Österreich Leitbetrieb Deutschland